PlanMatic

Control de inclinación longitudinal automática (ALS)

Optimas®

Con el control de inclinación longitudinal automática adicional el PlanMatic se puede mantener de forma autónoma en la dirección longitudinal preestablecida.

Frecuentemente hay que mantener el PlanMatic en la inclinación longitudinal en 0 %. El operario ya no tiene que prestar atención que el cilindro basculante de la retro esté en la posición correcta. En conexión con el sensor de inclinación longitudinal el ALS regula una inclinación longitudinal definida (posición basculante) de forma automática. Se elimina el constante re-ajuste.

La máquina ajustada en paralelo con el suelo nivela la superficie de forma totalmente plana. Así es incluso más fácil trabajar con el PlanMatic y además garantiza un uso fácil para el operario.

El ALS se monta en conjunto con nuestro dispositivo basculante especial (hidráulico). El área de compensación es de +20 % hasta -20 %. De forma opcional se puede unir el cilindro basculante directamente con la retro. Que variante es la más apropiada para su aplicación, se clarificará durante el asesoramiento.

Ventajas

- el PlanMatic se mantiene en la dirección longitudinal pre-ajustada de forma automática.
- no es necesario un re-ajuste
- siempre una superficie plana y limpia
- área de compensación +20 % hasta -20 %.
- el manejo es así incluso más fácil
- fácil uso para el operario

Opción 1: ALS con dispositivo basculante

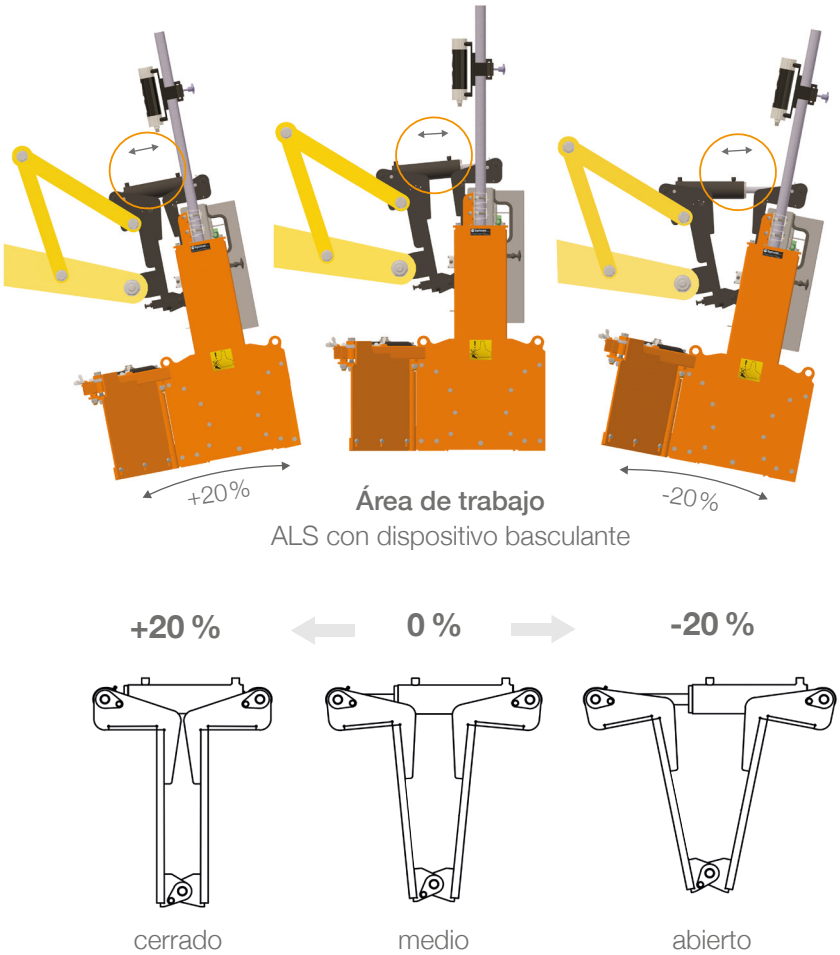

Opción 2: ALS en el cilindro basculante de la retro

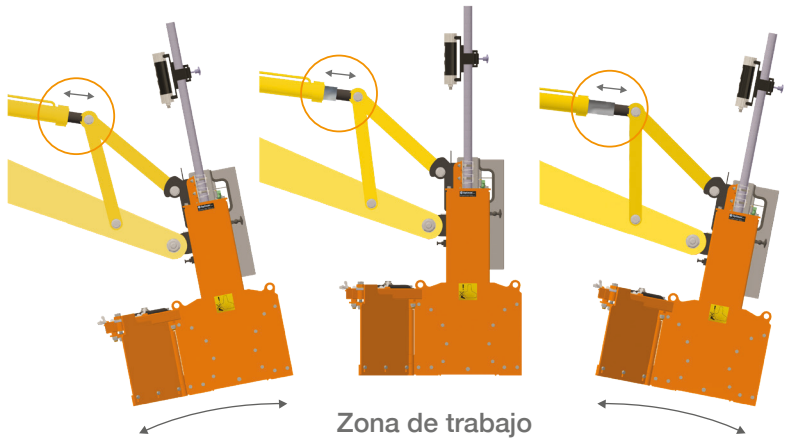

Dependiendo de la retro varia el área de compensación.