Spécialiste des chantiers routiers et de pavage

Optimas®

Outils et équipements utiles

pour la construction de routes, le pavage
et la démonstration directement auprès des professionnels!

Haute qualité
Des prix équitables
Garantie 7 ans

Made in Germany

PREMIÈRE MONDIALE 2020

Optimas présente la machine à paver la plus moderne au monde :

S19 – Ergonomique. Economique. Très performante.

Optimas®
S19E *PaveJet*

Entièrement électrique!

100% électrique

Optimas®
S19 *PaveJet*

Optimas®
Pince à pavés **MULTI 6**

Compact, robuste et pincement en toute sécurité

avec une faible pression hydraulique pour un excellent rendu du motif de joint.

Sommaire

1 Coupe dalle et coupe pavé page 4

2 Outils de pavage page 6

3 Systèmes de nivellement page 9

4 Aide au transport de blocs de béton et dalles page 13

5 Outils de levage mécaniques page 14

6 Appareil de manutention par dépression page 16
(SystèmeVakuum)

7 Système de coffrage page 19

Coupe dalle et coupe pavé

Coupe pavé 330 – 1 arbre

1 arbre de réglage pour la hauteur de coupe – confortable et robuste,
2 lames en acier trempé avec 4 tranchants,
Table de fractionnement montée sur ressort et inclinable

Garantie 7 ans, hors pièces d'usure

Coupe en biseau
pas de porte-à-faux,
raccord de bord propre

Coupe verticale
surplombs, pas de
raccord de bord propre

- **Données techniques*:**
  Largeur de coupe: 33 cm, hauteur de coupe: 1 - 12 cm
  Poids: 37 kg

Réf: 54391

Coupe pavé Orit 330 – 2 arbres

2 arbres de réglages pour la hauteur de coupe – robuste et peu couteux, 2 lames en acier trempé avec 4 tranchants,
Table de fractionnement suspendue

Garantie 7 ans, hors pièces d'usure

- **Données techniques*:**
  Largeur de coupe: 33 cm, Hauteur de coupe: 1 - 12 cm
  Poids: 41 kg

Réf: 54143

Coupe pavé Orit 150 Ultra léger

1 arbre de réglage pour la hauteur de coupe – ne convient pas pour des efforts de coupe importants, 2 lames en acier trempé à 4 tranchants, Table de fractionnement fixe

Garantie 7 ans, hors pièces d'usure

- **Données techniques*:**
  Largeur de coupe: 15 cm, hauteur de coupe: 4 - 8,5 cm
  Poids: seulement 12 kg

Réf: 54141

*Sous réserve de modifications techniques

Coupe dalle et coupe pavé

Coupe-pavé et Coupe dalle Orit 430-2 arbres

2 arbres de réglage pour la hauteur de coupe – adapté aux dalles,
2 lames en acier trempé à 4 tranchants,
Table de fractionnement suspendue

Garantie 7 ans, hors pièces d'usure

- **Données techniques*:**
  Largeur de coupe: 43 cm, Hauteur de coupe: 1 - 12 cm
  Poids: 49 kg

Réf: 54145

Coupe-pavé pour terre cuite et béton Orit 430 idéal pour pavés argile avec couteau à lamelle

2 arbres de réglage pour la hauteur de coupe, idéal pour les pavés en argile
2 Couteaux à lamelle avec 17 dents simples
Table de fractionnement suspendue

Garantie 7 ans, hors pièces d'usure

- **Données techniques*:**
  Largeur de coupe: 43 cm, Hauteur de coupe: 1 - 12 cm
  Poids: 62 kg

Réf: 54144

Coupe pavé électrique – 4300 EHP

Coupe électro-hydraulique sur simple pression d'un bouton sans poussière, ni bruit, ni eau sale! L'alternative écologique au sciage de pierre. Convient pour le béton, la brique et la pierre naturelle. Le boîtier de commande avec batterie est facilement amovible pour la mise en charge. Il se branche sur le réseau 230Volt. Le „EHP" est équipé d'un couteau supérieur divergent. Le couteau distribue les 20 tonnes uniformément.

Garantie 7 ans, hors pièces d'usure

- **Données techniques*:**
  Pression de coupe: 20 t, largeur de coupe: 43 cm, hauteur de coupe: 12 cm
  Poids: 153 kg (sans le boitier batterie 133 kg)
  Autre: équipé d'un couteau lamellaire

Réf: 54788

*Sous réserve de modifications techniques

Outils de pavage

Machine de remplissage de joints de pavé Optimas «Mini 2.0»

En utilisant le dispositif de remplissage pour joints de pavage «Mini», même les zones de pavage «les plus petites» sont entièrement jointées en une seule opération.
Seul un joint complètement rempli transfère les forces d'un pavé à l'autre et empêche les pavés de bouger et garde la chaussée élastique.
„Mini" dans le vrai sens du terme ... Vous pouvez simplement plier la machine à plat après utilisation, pour gagner de la place lors du transport et du stockage.

Garantie 3 ans, hors pièces d'usure

Données techniques*:
Moteur: Honda GXV160 H2 (4,0 kW à 3600 tr / min)
Carburant: essence sans plomb
Alimentation en eau: via un tuyau externe
Dimensions: Largeur de travail: 1,07 m, profondeur: 72,5 cm,
Hauteur: (en utilisation) 96 cm, Hauteur: (transport) 57 cm
Divers: tension automatique de la chaîne, auto-propulsion, Poids: 68 kg

Réf: 53578

Les deux croix de balai rotatives créent un mélange de sable et d'eau. Le mélange résultant rempli entièrement les joints en une seule opération.

Manipulation facile: remplissage jusqu'aux murs, bordures, etc.

Réglage simple de la hauteur des brosses à la bonne position pour un travail optimal.

Pour une longue durée de vie de la surface pavée ...

En nettoyant la zone pavée avec des balayeuses, une partie du matériau des joints entre les pavés est toujours enlevée.
Le dispositif de remplissage de joints de pavage Optimas résout ce problème et est également idéal pour l'entretien ultérieur des joints.

Avantages:

- Surface de pavé finie de haute qualité
- Pas de reprise supplémentaire
- Remplissage rapide et économique des joints
- Remplissage de joint sans effort
- Peut être utilisé avec ou sans ajout d'eau

* Sous réserve de modifications techniques

Outils de pavage

Extracteur de pavé

L'extracteur Optimas «Simplex» peut être préréglé individuellement aux dimensions du pavé de 20 à 30 cm. Les lames en acier trempé peuvent être échangées. En raison de la disposition uniforme des poignées, la force de traction est idéalement appliquée. Un autre avantage important, lorsque l'extracteur de pierre glisse hors du joint, il est presque impossible de se «pincer» les doigts.

Garantie 7 ans, hors pièces d'usure

Données techniques*:
Longueur de préhension: 20-30 cm, poids: 6 kg

Réf: 54432

Poussoir à pavé

Outil utile et robuste pour aligner les pavés. Le poussoir à pavé a une lame échangeable en acier trempé. Grâce à la posture verticale lors de l'utilisation du poussoir à pavé l'ergonomie de cette étape de travail a été considérablement améliorée.

Garantie 7 ans, hors pièces d'usure

Données techniques*:
Longueur totale: 100 cm
Poids: 2,4 kg

Réf: 47143

Porte pavé

Pour déplacer un pavé de verrouillage lors de la pose mécanique. Plus besoin de se baisser – les pavés sont retirées en restant debout et placé directement dans l'espace approprié.
Principales applications: Pose de pavés H, rectangulaires et pierres UNI – aussi dans un motif à chevrons.

Garantie 7 ans, hors pièces d'usure

Données techniques*:

Plage de réglage: 2 - 15 cm
Réf: 54639

* Sous réserve de modifications techniques

Outils de pavage

Equerre Optimas

Pliable, pour tracer et contrôler les angles 90 ° et 45 °. La longueur importante des traverses garantit un travail précis. Très pratique et facile à transporter.

Garantie 7 ans, hors pièces d'usure.

Données techniques*:
Traverse: 175 x 175 x 249 cm
Dimensions de transport: 258 x 10 x 30 cm
Poids: 6,7 kg

Réf: 47007

Nettoyeur de joint Optimas

Un dispositif de nettoyage des joints spécialement développé pour le nettoyage et la rénovation des surfaces de pavage en pierre naturelle et en béton. Les joints sont simplement soufflés à l'air comprimé, sans que les piétons ou les véhicules ne soient touchés par les matériaux éjectés.

Garantie 7 ans, hors pièces d'usure

Données techniques*:
Boîtier en acier inoxydable
Dimensions: 75 x 36 x 10 cm
Poids: 25 kg

Réf: 54050

Jauge de mesure et marquage

Cet outil pratique est utilisé partout où des pavés, des tuiles ou d'autres dalles doivent s'intégrer avec une précision millimétrique. Avec cet outil spécial, stable et maniable (poids environ 800g), les bords peuvent être posés rapidement et avec précision. La longueur et l'angle de coupe sont enregistrés rapidement, fixés grâce à un levier excentrique et peuvent être transférés immédiatement.

Avantages:
- Exécution stable
- Travail rapide et précis
- Fonctionnement simple

Garantie 7 ans, hors pièces d'usure

Réf: 54708

Systèmes de nivellement

Egaliner

Système de nivellement manuel Egaliner – système de nivellement sur roues – distribuer le matériel rapidement et facilement.

Particulièrement adapté au paysagiste pour la préparation des pelouses ou le nivellement des lits de semences. De nombreux matériaux tels que le gravier ou les copeaux de bois peuvent être distribués rapidement et facilement avec l'Egaliner. La couche de réglage fin pour les zones pavées est également rapidement créée.

Poignée réglable individuellement
Roues amovibles réglables en hauteur sur les côtés.

Garantie 7 ans, hors pièces d'usure

Egaliner-120

Données techniques*:
2 x roues réglables en hauteur sur les côtés
2 x roues à l'intérieures
Largeur de travail: 700 à 1200 mm
Poids net: 22 kg

Réf: 54422

Egaliner-210

Données techniques*:
2 x roues réglables en hauteur sur les côtés
4 x roues à l'intérieures
Largeur de travail: 1200 à 2100 mm
Poids net: 29 kg

Réf: 54423

Systèmes de nivellement

Système de nivellement « MAXI » Optimas

Le Système de nivellement « MAXI » Optimas, combiné avec un engin de chantier pour le tracter, est le dispositif idéal pour préparer une surface sur des chantiers de construction de petites, moyennes mais aussi très grandes superficies.

La conception modulaire réglable en continu est l'alternative innovante au principe télescopique, qui n'a pas fait ses preuves dans la pratique.

La construction bien pensée permet une installation propre des différentes couches de base (sable, concassé, gravier) et le nivellement précis des matériaux fins (sable, gravier ou substrats similaires) jusqu'à une largeur de plus de 7 mètres.

Sa simplicité d'utilisation, sa grande adaptabilité ainsi que des coûts d'investissement relativement faibles font de ce système de nivellement Optimas un outil qui convient à tous les chantiers.

Garantie 7 ans, hors pièces d'usure

Ensemble de nivellement Maxi Optimas:

- 1 paire de chariots avec roue, volets latéraux réglable et chaînes de traction
- Règles intermédiaires et, si nécessaire, connexions (en fonction de la largeur de travail et du domaine d'application)
- 1 paire de crochets de déplacement
- Rails de niveau de 60 m avec connecteurs (12 x 4 m; 4 x 2 m; 4 x 1 m)

Avantages du système de nivellement MAXI Optimas:

- Largeur de travail réglable en continu de 0,25 à 7,50 m grâce à une conception modulaire
- Réglage de la hauteur en continu des deux côtés
- Nivelage jusqu'au bord grâce aux volets latéraux mobiles
- Nivellement réalisé sur les rails de niveau Optimas avec système enfichable ou sur les bordures de trottoirs ou de caniveaux.
- Grande capacité grâce à la forme du godet
- Remplacement et assemblage simples et rapides de différentes pièces intermédiaires
- Lame en acier trempé et rectifié
- Transport et stockage peu encombrants grâce au système modulaire
- Réglage du dévers (pente) jusqu'à 9%
  Polyvalence grâce à l'utilisation sur de petits et grands chantiers de construction pour plan nivelé rugueux et fin (par exemple, trottoirs, rues résidentielles, parkings, chantiers industriels, projets portuaires)

Systèmes de nivellement

Système de nivellement manuel « Mini » Optimas

Le système de nivellement manuel « Mini » Optimas est l'outil idéal pour préparer de façon optimale une surface à paver.
Le travail physique est réduit au minimum.

La construction bien pensée et stable permet le nivellement des matériaux fins (sable, gravier ou substrats similaires) sur une largeur de plus de 5 mètres. De cette façon, vous pouvez créer rapidement et facilement un lit de pose qui s'adapte à votre hauteur et votre profil en une seule opération. Sa simplicité d'utilisation, sa grande adaptabilité ainsi que des coûts d'investissement relativement faible font de cette niveleuse manuelle Optimas un outil qui convient à tous les chantiers. La forme du godet et les points de traction sont positionnés de sorte que, malgré le poids léger, l'ensemble ne se soulève pas lors de la traction. La conception modulaire réglable en continu est l'alternative innovante au principe télescopique, qui n'a pas fait ses preuves dans la pratique. La niveleuse manuelle Optimas avec rails de niveau est polyvalente et flexible, ex. d'applications : les trottoirs, les stationnements ou les entrées de cours.

Garantie 7 ans, hors pièces d'usure

Avantages du système de nivellement manuel Optimas:

- Largeur de travail réglable en continu de 0,25 à 5,20 m grâce à une conception modulaire
- Nivelage propre jusqu'au bord grâce aux volets latéraux mobiles
- Nivellement réalisé sur les rails de niveau Optimas avec système enfichable ou sur les bordures de trottoirs ou de caniveaux.
- Réglage de la hauteur en continu de deux côtés
- Grande capacité grâce à la forme du godet
- Forme du godet et points de traction positionnés de sorte que l'appareil ne se soulève pas lorsqu'il est tiré
- Remplacement et assemblage simples et rapides des différentes pièces intermédiaires
- Tranchant en acier trempé et rectifié
- Transport et stockage peu encombrants grâce au système modulaire

Données techniques*:

composé de 5 règles intermédiaires (1,66 m, 1,33 m, 1,00 m, 0,66 m, 0,20 m), 1 paire de chariots avec roulettes en plastique, volets latéraux variables (15 cm par côté) et réglage de la hauteur en continu et 2 poignées

Zone de travail: 0,20 m - 5,20 m

Réf: 47048

Rails de niveau :
Galvanisé, y compris les connecteurs disponibles dans les longueurs suivantes:
20 m (6 x 3 m, 2 x 1 m) – **Réf:** 52721
40 m (10 x 3 m, 4 x 2 m, 2 x 1 m) – **Réf:** 52722
60 m (12 x 4m, 4 x 2 m und 4 x 1m) – **Réf:** 47037

Systèmes de nivellement

Sabot à emboîter court Optimas

Le sabot est simplement emboité sur une règle de tirage en aluminium standard. La hauteur exacte de l'angle de support est ensuite réglée avec la vis moletée. Désormais, la règle en aluminium est guidée simplement par le sabot - à la hauteur exacte - sur un bord existant tel qu'un caniveau. Les sciages peu précis des planches de coffrage ou des lattes de traction en aluminium, ainsi que l'enfoncement des clous dans le côté des planches existantes, sont du passé.

Garantie 7 ans, hors pièces d'usure

Réf: 53437

Sabot à emboîter long Optimas

En plus des utilisations du sabot court, le sabot long fait également varier la longueur de la règle de tirage en aluminium. Le sabot est simplement emboité sur une règle de tirage en aluminium et peut ensuite être verrouillé sur une longueur d'environ 25 cm. La découpe gênante de panneaux de coffrage ou de planches à la longueur souhaitée n'est plus nécessaire dans de nombreux cas.

Garantie 7 ans, hors pièces d'usure

Réf: 53440

Connecteur pour tirer, redresser et rallonger les règles

Avec le connecteur, il est possible de connecter 2 règles en aluminium entre elles. Grâce à la finition solide, même les règles métalliques sales ne posent aucun problème.
La règle métallique souhaitée n'est pas toujours disponible, surtout pour des largeurs importantes. Parfois, une règle de 4 m ne peut pas être facilement transportée.

Garantie 7 ans, hors pièces d'usure

Réf: 53453

Butée inclinable

La butée inclinable peut être réglée en continu. Cela permet de suivre exactement n'importe quel angle sur de longues distances.

Garantie 7 ans, hors pièces d'usure

Réf: 54052

Aide au transport de blocs de béton et dalles

Pince à bordure, mécanique – fixation pour machine de construction

Pince de transfert de bordure, mécanique
Facile à monter sur un appareil porteur.
Fonctionnement facile avec changement automatique „ouvert“ - „fermé“.Équipé d'une grande poignée pour un guidage facile.

Garantie 7 ans, hors pièces d'usure

Données techniques*:
Ouverture: 75 cm - 120 cm
Hauteur de prise: 12,5 cm
Capacité de levage: 200 kg
Poids: 21 kg

Réf: 54047

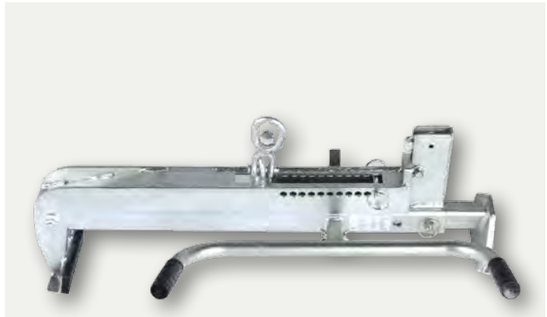

Pince manuelle universelle tandem

Pince pour saisir et soulever des bordures et différentes éléments de construction. Les éléments en béton et en pierre naturelle sont maintenus en toute sécurité avec les mâchoires de serrage en caoutchouc ou les goupilles Widia incluses.

Garantie 7 ans, hors pièces d'usure

Données techniques*:
Hauteur de prise: 21 cm
Ouverture: 0 - 59 cm
Capacité de levage: 200 kg
Poids: 12 kg

Réf: 54142

Pince manuelle pour pavés ou briques

La pince manuelle pour pavés ou briques peut être réglée et activée individuellement et permet le transport aisé d'une petite couche de pavés en béton, de briques et de briques silico-calcaires.

Garantie 7 ans, hors pièces d'usure.

Données techniques:
Ouverture: 29 - 49 cm
Capacité de levage: 30 kg
Poids: 1,7 kg

Réf: 54435

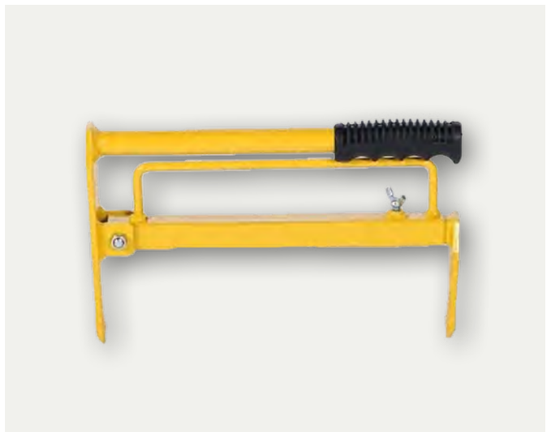

Outils de levage mécaniques

Pince universelle MAXI

Pour déplacer des éléments en béton, par ex. marches, bordures en béton ou en granit ou des éléments préfabriqués en béton.
- Réglage facile avec deux boulons de verrouillage
- Système automatique „ouverture / fermeture“
- Oeillet universel pour tout engin porteur
- Maintien sûr grâce aux mâchoires de serrage en caoutchouc ou aux goupilles Widia incluses

Garantie 7 ans, hors pièces d‘usure

Données techniques*:
Ouverture: 5 - 60 cm
Hauteur de prise: 19 cm
Longueur des mâchoires: 35 cm
Capacité de levage: 600 kg, Poids net: 33 kg

Réf: 52318

Pince universelle mobile MINI (Type 360/420)

Pince mécanique simple pour déplacer des éléments en béton, comme des blocs marches, bordures en béton ou en granit, ou des éléments préfabriqués en béton. Pièces en acier galvanisé.
- ajustement facile
- Oeillet universel pour tout engin porteur
- 2 poignées de guidage pour une utilisation facile par 2 personnes
- Maintien sûr grâce aux mâchoires de serrage en caoutchouc ou aux goupilles Widia incluses

Garantie 7 ans, hors pièces d‘usure

Données techniques*:	Type 360	Type 420
Ouverture:	0 - 36 cm	0 - 42 cm
Poids net:	12 kg	14 kg
Capacité de levage:	550 kg	550 kg
Hauteur de prise:	réglable jusqu‘à 14 cm	réglable jusqu‘à 14 cm
Réf:	54149	54427

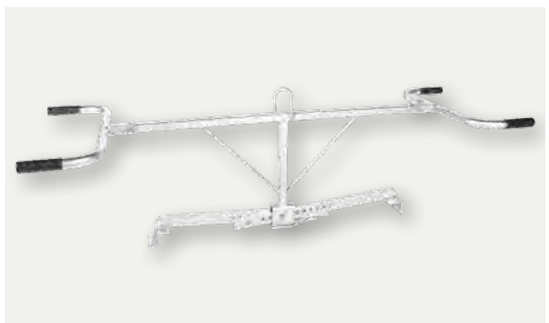

Pince à bordure manuelle Tandem, prise longitudinale

Pose précise des bordures le long d‘un cordeau. La pince manuelle peut être fixée simplement à n‘importe quelle machine de construction (p. Ex. Une pelle hydraulique).

Garantie 7 ans, hors pièces d‘usure

Données techniques*:
Ouverture: 50-110 cm
Hauteur de prise: 4 cm, Poids: 12 kg
Capacité de levage: 150 kg, Longueur des mâchoires: 10,8 cm

Réf: 47098

Outils de levage mécaniques

Pince à bordure, prise latérale, mâchoires caoutchouc

Pour la pose précise des bordures.

Garantie 7 ans, hors pièces d‘usure

Données techniques*:
Mâchoires caoutchouc échangeables : 18 cm
Longueur: 82 cm
Hauteur de prise: 18 cm
Ouverture: 4 - 31 cm
Poids: 4 kg

Réf: 54434

Pince à bordure „Simple“

Robuste et bon marché

Garantie 7 ans, hors pièces d‘usure

Données techniques*:
Longueur: 85 cm
Ouverture: 4 - 31 cm
Poids: 2,8 kg

Réf: 54147

Pince à bordure „Widia“

Pince à bordure avec goupilles Widia.

Garantie 7 ans, hors pièces d‘usure

Données techniques*:
Longueur: 90 cm
Hauteur de prise: 20 cm
Ouverture: 4 - 31 cm
Poids: 3 kg

Réf: 54148

Appareil de manutention par dépression (SystèmeVakuum)

Plaque d‘aspiration * f. SV 200 E

■ **Données techniques*:**
30 x 40 cm, capacité de charge à 0,2 bar: 95 kg
Réf: 53511

■ **Données techniques*:**
30 x 60 cm, capacité de charge à 0,2 bar: 150 kg
Réf: 53512

***Autres plaques sur demande!**

Appareil à vide Optimas SV200 E

Système de manutention par vide d’air pratique pour soulever des éléments en béton et en pierre naturelle jusqu‘à 200 kg. Même les matériaux poreux peuvent être soulevés. Equipé de deux poignées réglables. Travail simple et ergonomique pour l‘opérateur. À l‘aide de l‘œillet de manutention standard, l‘appareil peut être facilement et rapidement fixé à n‘importe quel engin de levage, ainsi il est encore plus facile de soulever des poids jusqu‘à 200 kg. Différentes plaques d‘aspiration interchangeables en fonction de la taille et du poids des éléments à déplacer sont possibles. Un manomètre indique à tout moment à l‘opérateur si un vide suffisant est atteint.

Garantie 3 ans, hors pièces d‘usure

■ **Données techniques*:**
Alimentation: électrique 220 V / 230 V
Capacité de charge: 200 kg
Pompe à vide: 16 m³
Poids: 19 kg
Caractéristiques: 2 poignées réglables, manomètre, œillet de l evage, Câble électrique de 10 m

Réf: 53501

Cadre pour Optimas SV 200 E et générateur SDMO Pro2000

et avec sangle d’arrimage et 1m de rallonge. Travaillez indépendamment du réseau et sans utiliser de câbles!

Garantie 3 ans, hors pièces d‘usure

Réf: 54038

Générateur SDMO Pro2000 pour SV200E

insonorisé avec moteur essence Yamaha. Convient pour faire fonctionner le SV200E dans le chariot de pose SV ou dans le cadre.

Garantie 3 ans, hors pièces d‘usure

Réf: 55132

Appareil de manutention par dépression (SystèmeVakuum)

Convertisseur / onduleur de tension 2000 W

pour faire fonctionner le SV200E sur une batterie 12 volts

Garantie 3 ans, hors pièces d‘usure

Réf: 54056

Chariot de pose pour appareil SV 200 E

Pose simple d’éléments pesant jusqu‘à 180 kg par un seul opérateur.

Garantie 3 ans, hors pièces d‘usure

Réf: 53894
(sans SV200E et sans générateur)

Appareil à vide Optimas SV 250 A

Système de manutention par aspiration d’air pratique pour soulever des éléments en béton et en pierre naturelle imperméables à l‘air jusqu‘à 250 kg. Travail simple, facile et ergonomique pour l‘opérateur. À l‘aide de l‘œillet de manutention standard, l‘appareil peut être facilement et rapidement fixé à n‘importe quel engin de levage. Dès que le vide est atteint, la pompe à vide s‘arrête automatiquement. Cela économise l‘énergie de la batterie. Différentes plaques d‘aspiration interchangeables en fonction de la taille et du poids des éléments à déplacer sont possibles.

Garantie 3 ans, hors pièces d‘usure

■ **Données techniques*:**
Alimentation: fonctionnement sur batterie
Capacité de charge: 250 kg
Pompe à vide: 2 m3
Poids: 21 kg
Caractéristiques: 2 poignées réglables, manomètre, Voltmètre, œillet de manutention, accumulateur de vide, Chargeur

Réf: 53500

Plaque d‘aspiration * f. SV 250 A

■ **Données techniques:**
30 x 40 cm, capacité de charge à 0,6 bar: 250 kg

Réf: 53514

*** Autres plaques sur demande!**

Appareil de manutention par dépression (SystèmeVakuum)

Plaque d‘aspiration * f. SV 500 A

Données techniques*:
40 x 50 cm, capacité de charge à 0,6 bar: 500 kg

Réf: 53511

*** Autres plaques sur demande!**

Appareil à vide Optimas SV 500 A

Système de manutention par aspiration d’air pratique pour soulever des éléments en béton et en pierre naturelle imperméables à l‘air jusqu‘à 500 kg. Travail simple facile et ergonomique pour l‘opérateur. À l‘aide de l‘œillet de manutention standard, l‘appareil peut être rapidement fixé à n‘importe quel engin de levage. Dès que le vide est atteint, la pompe à vide s‘arrête automatiquement, afin d’économiser l‘énergie de la batterie. Différentes plaques d‘aspiration facilement interchangeable en fonction de la taille et du poids des éléments à lever sont disponibles.

Garantie 3 ans, hors pièces d‘usure

Données techniques*:
Alimentation: fonctionnement sur batterie
Capacité de charge: 500 kg
Pompe à vide: 2 x 2 m3
Poids: 30 kg
Équipement: poignée, manomètre, voltmètre, œillet de manutention, accumulateur de vide, chargeur

Réf: 53502

Système de coffrage

Coffrage OPTIMAS pour béton de soutien arrière des bordures avec cadre coulissant.

Le matériau de soutien à l’arrière des bordures doit être installé à l‘aide de coffrages afin d‘être suffisamment compacté et ainsi créer la résistance à la pression nécessaire. En utilisant notre coffrage coulissant, le support de calage peut être créé très rapidement et simplement. Il peut être ajusté à toutes les dimensions de bordures courantes. Le coffrage peut être facilement poussé sur la bordure à l‘aide de larges rouleaux. Si vous souhaitez compacter le béton, le pilon approprié est inclus.

NOUVEAU: À la demande générale, une nouvelle construction trapézoïdale spéciale remplace maintenant le mécanisme de pliage sujet à la saleté. Plus de pièces mobiles dans la zone de travail.
Le coffrage du soutien arrière est facilement tiré verticalement à l’aide de la poignée de traction.
Travail respectueux du dos! Pièces en acier galvanisé.

Vos avantages: gain de temps et de matériel. Si nécessaire, deux ou plusieurs coffrages coulissant peuvent être connectés avec un support de connexion.

Garantie 7 ans, hors pièces d‘usure

Réf: 53642 + 53640

Système OPTIMAS de nivellement du béton à l’avant des bordures de trottoir avec cadre coulissant

Avec ce **système de lissage du béton,** vous pouvez tirer le lit de béton pour la pose rapide des caniveaux et avec une précision millimétrique, quelle que soit la largeur, avec ou sans pente, de droite à gauche ou vice versa.

Une échelle de mesure sur le châssis permet de déterminer rapidement les hauteurs et le système peut être réglé rapidement et facilement. En raison des grands rouleaux et de la grande poignée, le système de lissage du béton est facile à utiliser par une seule personne. Pièces en acier galvanisé.

Garantie 7 ans, hors pièces d‘usure.

Réf: 53641 + 53640

Système de coffrage

Charrue à béton Optimas

Pour régler le lit de béton lors de la pose de bordures.

Avec **la charrue à béton Optimas,** le niveau du lit de pose des bordures de trottoirs est réglé, un indicateur de hauteur doit être maintenu le long du cordeau, le béton en excès est ainsi repoussé. De cette façon, un lit de béton est préparé uniformément pour le réglage précis des bordures le long du cordeau préalablement défini.

Garantie 7 ans, hors pièces d'usure

■ **Données techniques*:**
Poids: 12 kg

Réf: 47006

Equipement de base pour coffrage de 60 m

■ **Données techniques*:**
composé de:
29 supports profil de coffrage (réglables en hauteur),
16 profils de coffrage 3 m x 0,15 m,
8 profils de coffrage 1,25 m x 0,15 m,
4 profils de coffrage 0,50 m x 0,15 m, 1 rack de transport

Réf: 50350

Systèmes de coffrage Optimas

Simplifier et facilifier les processus de travail - tel est notre objectif. **Le système de coffrage Optimas** - un autre exemple de coopération étroite entre Optimas et les utilisateurs.

Vos avantages:
- 20% d'économies de béton
- Coûts main d'œuvre inférieurs
- manipulation facile
- augmentation de la qualité
- large éventail d'utilisations
(par exemple caniveau, zone courbe, ...)

Garantie 7 ans, hors pièces d'usure

1

2

3

Support profil de coffrage (photo 1)
réglable en hauteur
Réf: 50253

Profil de coffrage 3,00 m x 0,15 m (photo 2)
Réf: 50254

Profil de coffrage 1,25 m x 0,15 m (photo 2)
Réf: 50362

Profil de coffrage 0,50 m x 0,15 m (photo 2)
Réf: 50364

Rack de transport verrouillable (photo 3)
(Dimensions: 302 x 87 x 50 cm)
Capacité:
max. 100 m de profil de coffrage et 40 supports profil de coffrage

Réf: 50439

Système de coffrage

Lame de nivellement OPTIMAS pour réalisation de caniveaux jusqu'à 50 cm

... Nivellement lit de pose avec lame Optimas - exemple 36 ml en 2 min.

Garantie 7 ans, hors pièces d'usure

Réf: 50473

Rail de nivellement Optimas, réglable en hauteur

Garantie 7 ans, hors pièces d'usure

■ **Données techniques*:**
Longueur 4,0 m

Réf: 50693

Manivelle pour réglage rail de nivellement Optimas

Réf: 50366

Convaincant sur tous vos chantiers:

Optimas vous offre un système complet pour la pose des bordures et des pavés

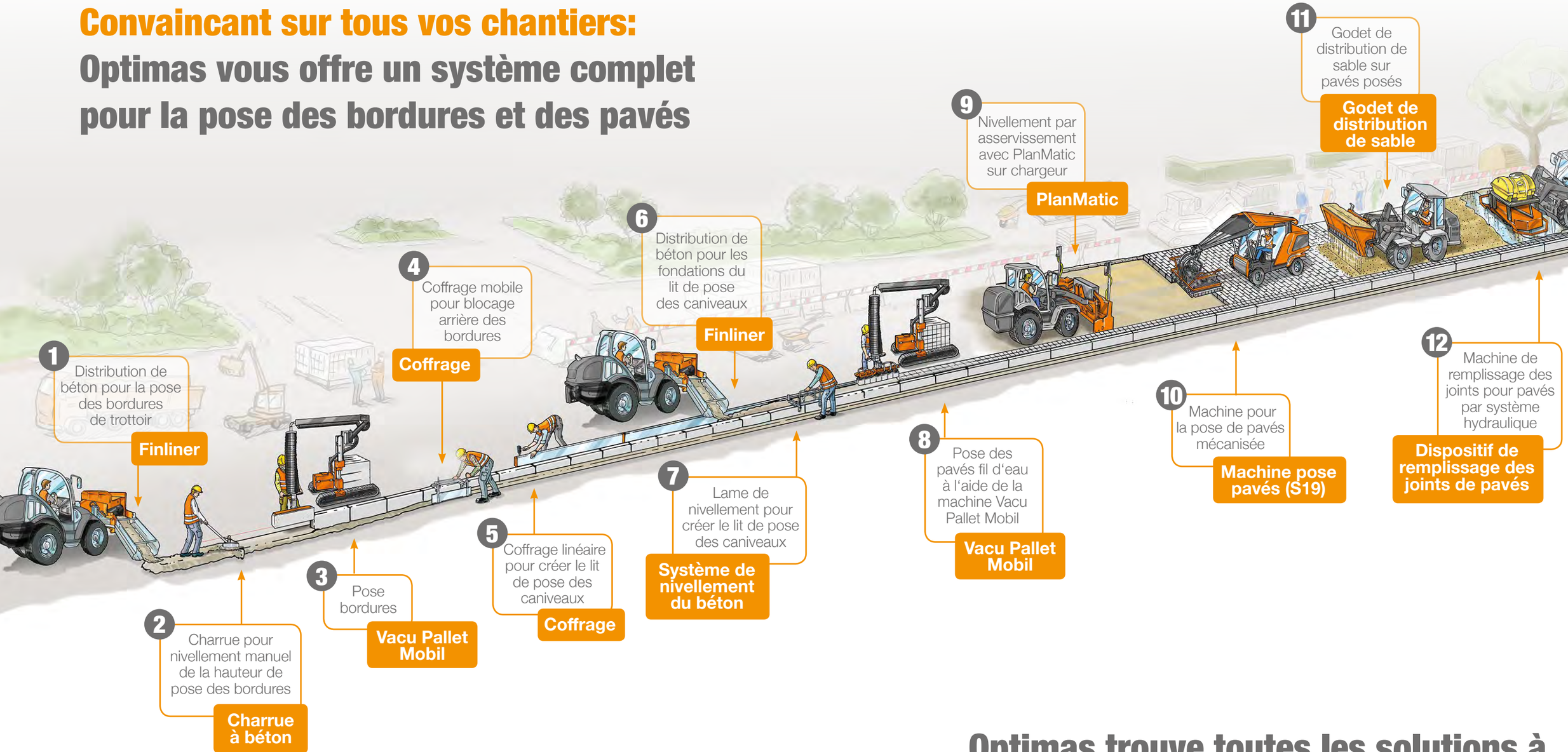

Optimas trouve toutes les solutions à vos problèmes sur voiries et chaussées

*Sous réserve de modifications techniques

Optimas®

Optimas Maschinenfabrik
H. Kleinemas GmbH

Industriestraße 12
26683 Saterland/Germany

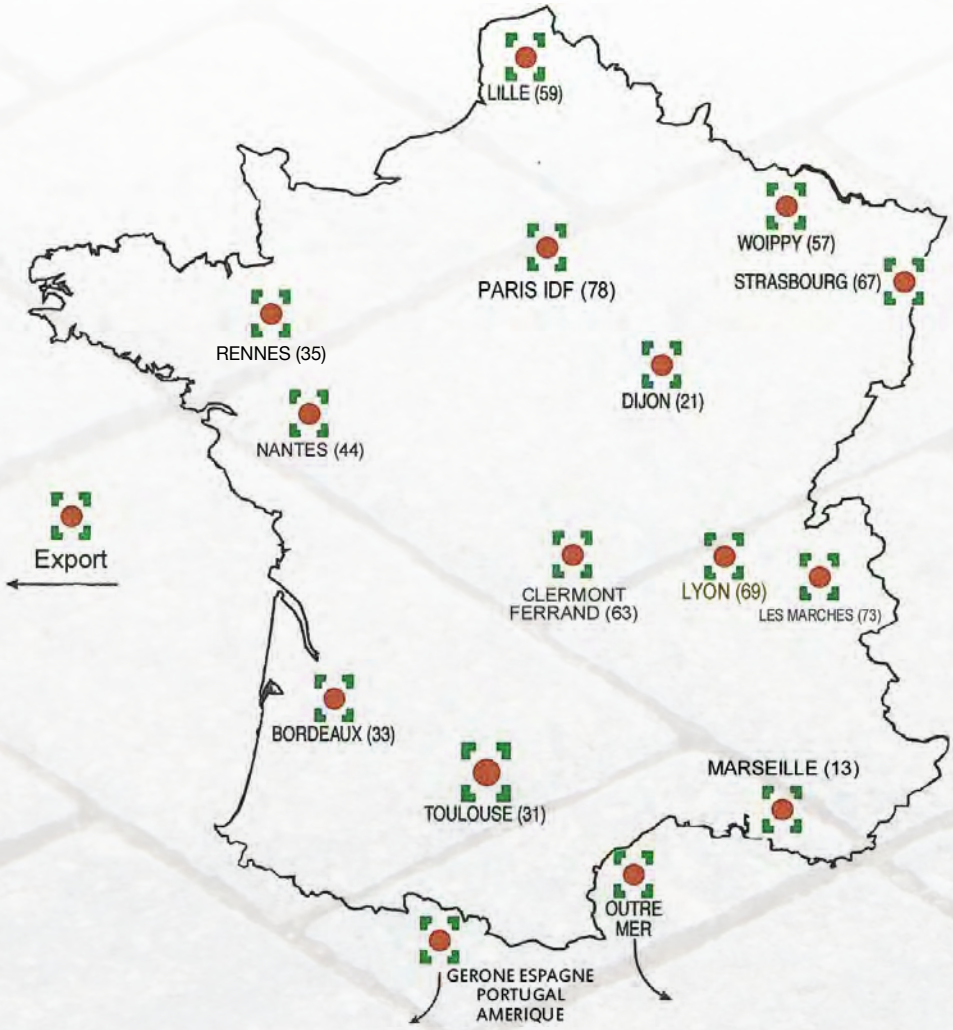

SOLLASE SOBLINTER

17, Chemin des Pierres • F-31150 BRUGUIERES
Tel: 05 34 40 96 60 • Fax: 05 34 40 96 66
www.sollase.fr