PlanMatic

Automatische Längsneigungssteuerung (ALS)

Optimas®

Mit der zusätzlichen automatischen Längsneigungssteuerung kann das PlanMatic selbstständig in der voreingestellten Längsrichtung gehalten werden.

Häufig muss das PlanMatic in der Längsneigung auf 0 % gehalten werden. Der Bediener muss nicht mehr darauf achten, dass der Kippzylinder vom Radlader in der richtigen Position ist. In Verbindung mit dem Längsneigungssensor regelt die ALS eine definierte Längsneigung (Kippstellung) automatisch. Ein ständiges Nachregulieren entfällt.

Die automatisch parallel zum Boden ausgerichtete Maschine zieht somit jederzeit eine saubere plane Fläche. So wird das Arbeiten mit dem PlanMatic noch einfacher und garantiert eine benutzerfreundliche Anwendung für den Bediener.

Die ALS wird in Verbindung mit unserer speziellen Kippvorrichtung (hydraulisch) verbaut. Der automatische Ausgleichsbereich beträgt +20 % bis -20 %. Alternativ kann die ALS direkt mit dem Kippzylinder vom Radlader verbunden werden. Welche Variante für Ihre Anwendung am besten geeignet ist, muss im Beratungsgespräch geklärt werden.

Vorteile

- PlanMatic wird automatisch in der voreingestellten Längsrichtung gehalten
- Kein Nachregulieren mehr nötig
- Jederzeit saubere und plane Fläche
- Ausgleichsbereich +20 % bis -20 %
- Bedienung somit noch einfacher
- Benutzerfreundliche Anwendung für den Bediener

Variante 1: ALS mit Kippvorrichtung

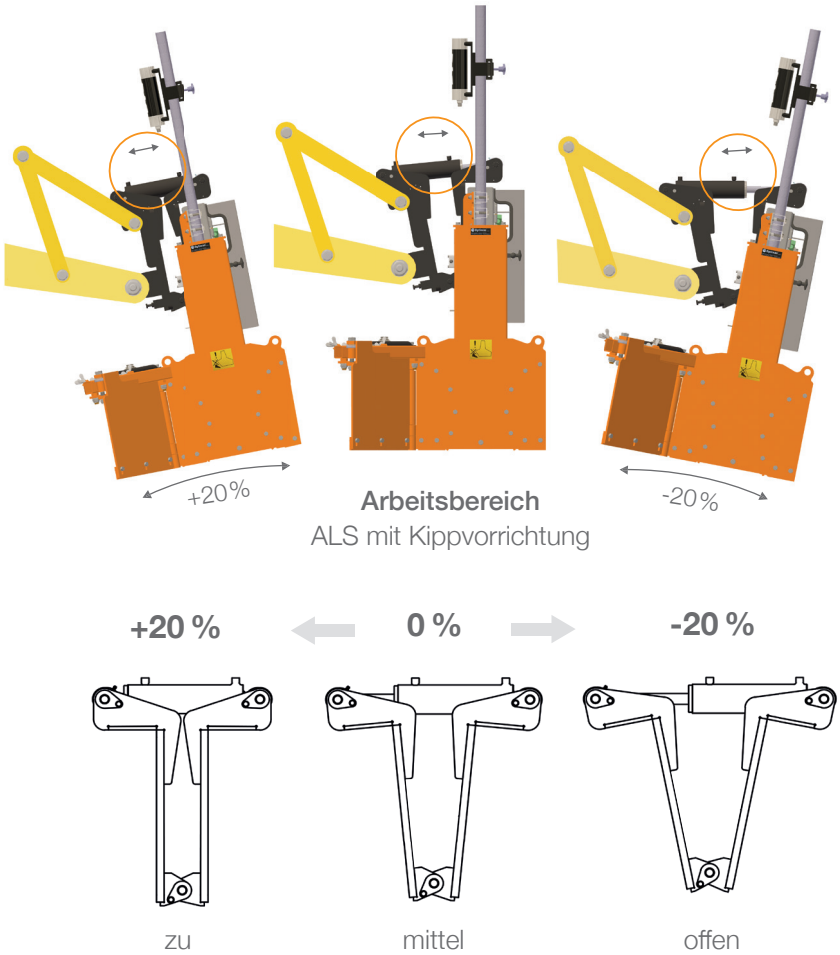

Variante 2: ALS am Kippzylinder Radlader

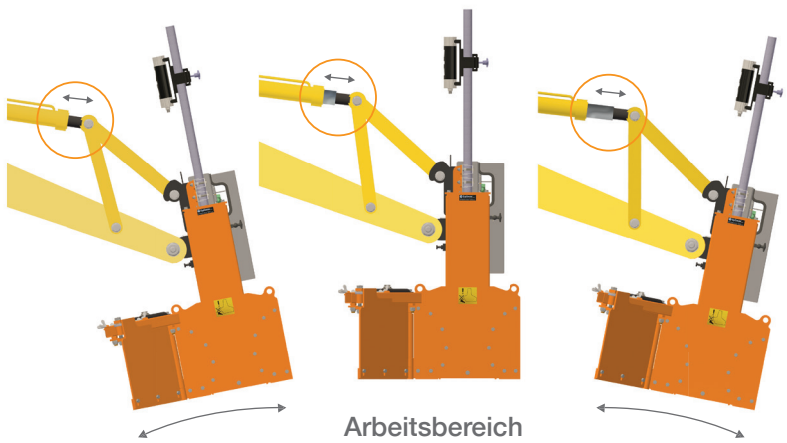

Je nach Radlader Type variiert der Ausgleichsbereich